SOLUTION QUAI SUR PIEUX – SEISME CLASSE B

COUPE TYPE
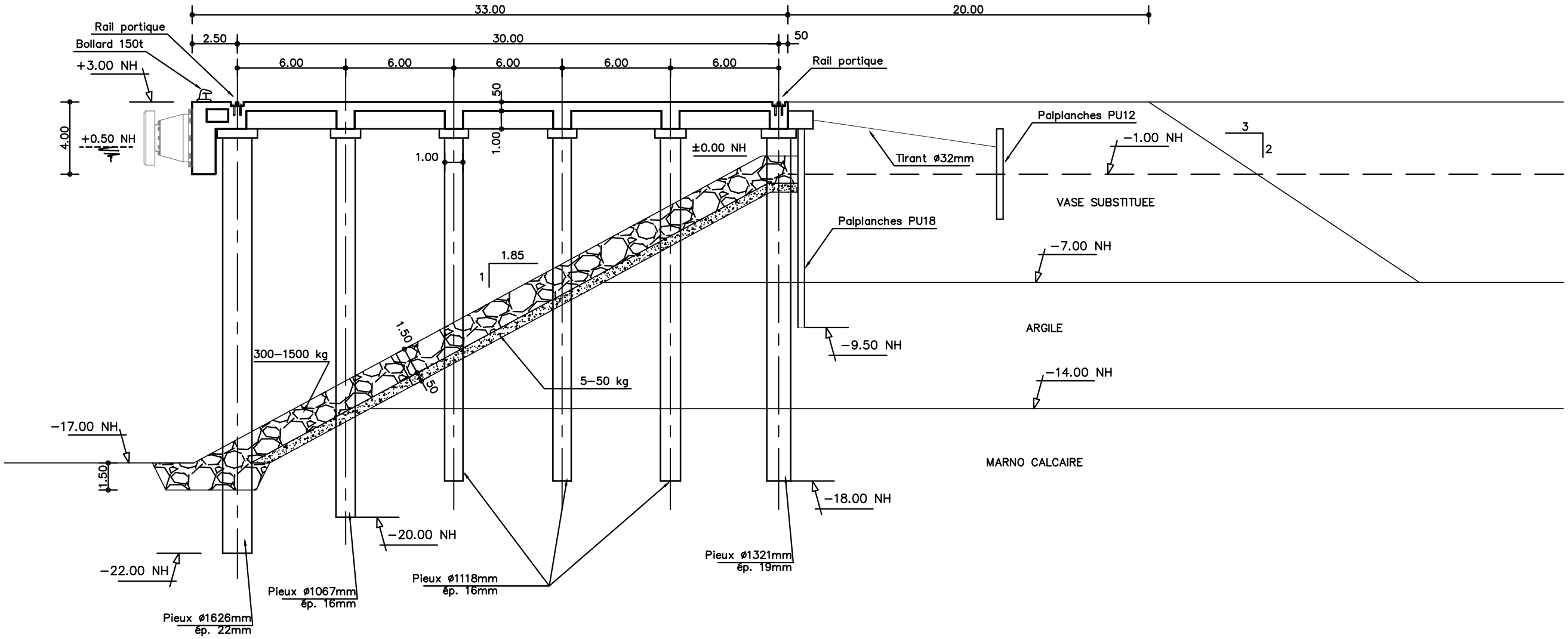
ECHELLE 1/250